LA series　防爆型リミットスイッチ LA100

概要

■耐圧防爆構造の端子台ユニット、安全増防爆構造の筐体
組み合わせEx db eb IIC T6 Gb 取得

■電気接続口は3種類をラインナップ
G1/2、1/2NPT、M20×1.5
様々な接続に対応可能

■各種電気接続口に応じたケーブルグランドを用意

■ヘッド形状は標準ローラーレバーと
調整ローラーレバーが選択可能

■外郭保護等級：IP66/IP67（IEC60529）

■塩害防錆対策として、重防食仕様を標準採用

仕様

		一般負荷用		微小負荷用
構造	接触方式	1a1b接点（二回路双断 2CKT-DB×1）		
	端子形状	M4角座金付きなべ小ねじ		
	接点材料	銀 リベット		金めっき リベット
	ハウジング構造	端子台ユニット：db（耐圧防爆）　筐体：eb（安全増防爆） （Ex db eb IIC T6 Gb）		
	外郭保護構造	IP66/IP67（IEC60529）		
	電気接続口	G1/2	M20×1.5	1/2NPT
	準拠規格	NECA C 4508（日本電気制御機器工業会 規格）		
	質量	約720g(レバー重量含まない)		
電気的性能	電気定格	AC5A-250V、DC0.8A-125V DC0.4A-250V		AC0.1A-125V、DC0.1A-30V
	推奨接点最小使用電圧・電流	10mA-24V、20mA-12V		10mA-5V
	耐電圧	同極端子間：AC600V 50/60Hz　1分間 各端子と非充電金属部分：AC2000V 50/60Hz　1分間 各端子とアース間：AC2000V 50/60Hz　1分間		
	絶縁抵抗	100MΩ以上（DC500V絶縁抵抗計）		
寿命	機械的寿命	400万回以上　動作後の動きは規格値（OT)の70～100%		
	電気的寿命	20万回以上　AC5A-250V、 DC0.8A-125V、DC0.4A-250V		200万回以上 AC0.1A-125V、DC0.1A-30V
環境条件	使用温度範囲	-10～60℃（ただし、氷結しない場合）		
	使用湿度範囲	45～85%RH		
	グループおよび温度等級	ⅡC T6		
機械的性能	動作位置繰返し精度	1°以内		

型式一覧

1	2	3	4		5		6	7	
								接続方式	パッキン径
LA1	8			—	S	/		1	

	項目	仕様			記号
1	シリーズ	リミットスイッチ　LA100型			LA1
2	ハウジング構造	耐圧・安全増防爆【Ex db eb IIC T6 Gb】			8
3	接点材料	銀　リベット(一般負荷用)			1
		金めっき　リベット(微小負荷用)			2
4	電気接続口	G1/2			1
		1/2NPT			2
		M20 × 1.5			3
5	使用温度範囲	-10～60℃（ただし、氷結しない場合）			S
6	レバー	標準ローラーレバー			1
		調整ローラーレバー			2
7	接続方式	ケーブルグランド	1	パッキン径　Φ 9	A
				パッキン径　Φ10	B
				パッキン径　Φ11	C
				パッキン径　Φ12	D
				パッキン全て同梱	E

外形寸法図

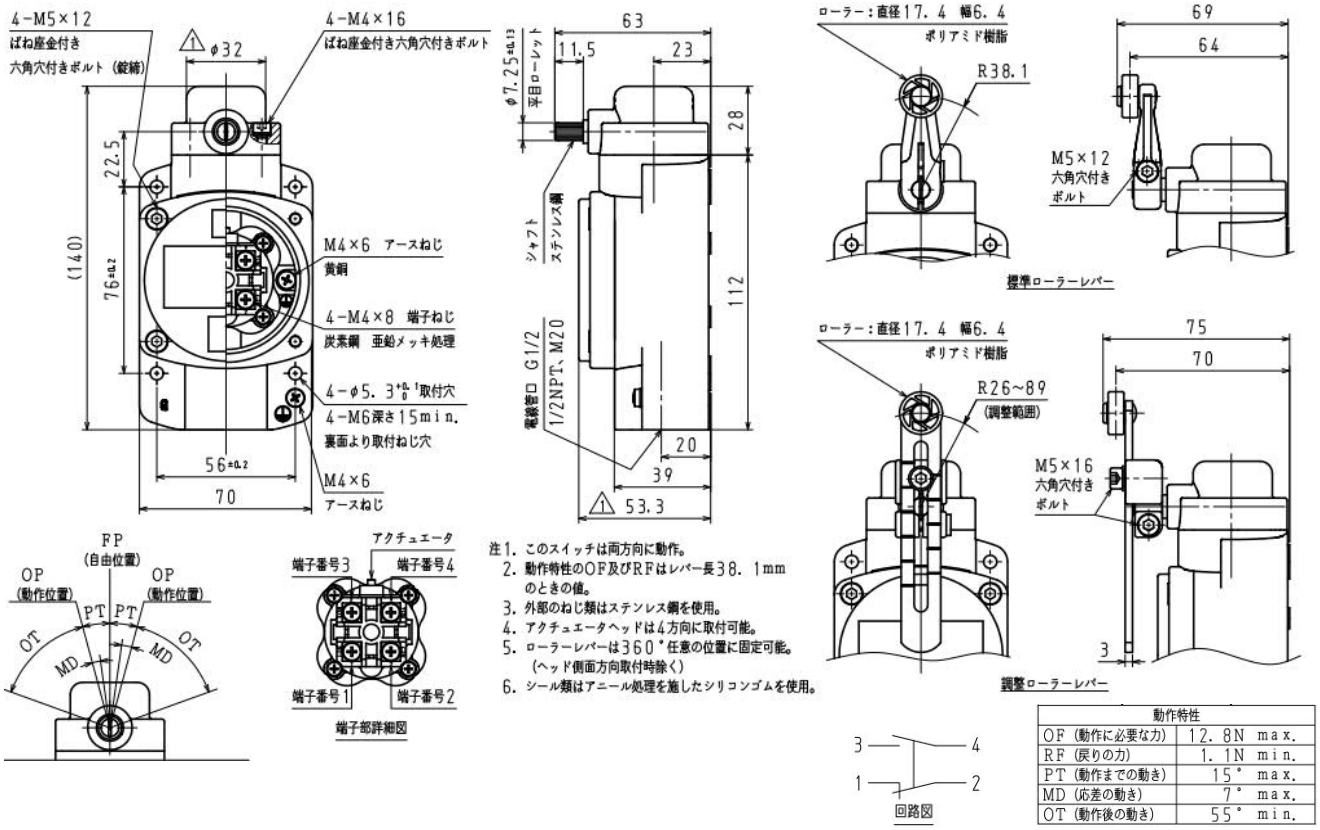

動作特性	
OF（動作に必要な力）	12.8N max.
RF（戻りの力）	1.1N min.
PT（動作までの動き）	15° max.
MD（応差の動き）	7° max.
OT（動作後の動き）	55° min.

3S Positioner 株式会社 スリーエス
www.posi3s.com

■本社・工場　東京都北区浮間2丁目6番7号
〒115-0051　電話:03-3558-6341　FAX:03-3558-6371

■東日本営業所　東京都板橋区舟渡2丁目4番1号
〒174-0041　サンアートビル2F
電話:03-5918-0230　FAX:03-5918-0231

■西日本営業所　大阪府大阪市西区立売堀1丁目9番10号
〒550-0012　HOWA BUILDING8F
電話:06-6533-6300　FAX:06-6533-6311

PUB-LA002-J-R1